ELÉVATEUR DE CHARGES

MANUEL D'UTILISATION

avec informations d'entretien

(série L et série M)

ALP Lift Hoogwerksystemen B.V. 2021

Important

Lire, comprendre et respecter ces règles de sécurité et cette notice d'utilisation avant de se servir de la machine. Le maniement de cette machine est exclusivement réservé aux employés avec une formation et une autorisation. Ce manuel doit être considéré comme faisant partie intégrante de la machine et conservé en permanence sur la machine. Pour toutes questions éventuelles, téléphoner à Alp Lift B.V.

Table des matières

page

1 Règles de sécurité 1

2 Illustration 6

3 Inspection avant l'utilisation 7

4 Entretien 9

5 Tests de fonction 10

6 Inspection du lieu de travail 14

7 Notice d'utilisation 15

8 Instructions de transport 17

9 Tableau de charge 19

10 Fin de la durée de vie technique 21

11 Autocollants 22

12 Spécifications 23

Déclaration 'CE' de conformité 24

Pour nous contacter :

ALP Lift B.V.

DE HELDINNENLAAN 211-A

3543 MB UTRECHT, PAYS-BAS

Tél. : 0031 30 66 211 66

Fax : 0031 30 66 211 30

E-mail : info@alplift.com

www.alplift.com

Danger

Le non-respect des instructions et des règles de sécurité de ce manuel peut causer la mort ou des dommages corporels graves.

Ne pas utiliser, sauf si :

☑ Vous apprenez et appliquez les notions de base pour une utilisation sûre de la machine comme décrites dans ce manuel d'utilisation.

1 **Eviter les situations dangereuses. Connaître et comprendre les règles de sécurité avant de passer au chapitre suivant.**

2 Toujours réaliser une inspection avant d'utiliser la machine.

3 Toujours réaliser les tests de fonction avant d'utiliser la machine.

4 Inspecter le lieu de travail.

5 Utiliser la machine uniquement pour l'usage auquel elle est destinée.

☑ Vous lisez, comprenez et respectez les instructions du fabricant et les règles de sécurité, les manuels de sécurité et d'utilisation et les autocollants de la machine.

☑ Vous lisez, comprenez et respectez les règles de sécurité de l'employeur et les règles sur le lieu de travail.

☑ Vous lisez, comprenez et respectez toutes les réglementations publiques applicables.

☑ Vous avez reçu une formation adéquate pour une utilisation sûre de la machine.

Dangers d'électrocution

Cette machine n'est pas isolée et elle n'offre pas de protection contre le contact avec ou la proximité d'un courant électrique.

S'éloigner de la machine si celle-ci est en contact avec des lignes électriques sous tension. Les employés ne peuvent toucher ou utiliser la machine que lorsque le courant des lignes électriques sous tension a été coupé.

Maintenir une distance de sécurité avec les lignes et les appareils électriques conformément aux réglementations publiques applicables et au tableau suivant.

Distance minimale d'approche (ou distance électrique de sécurité)

Phase à phase	Pied	Mètre
0 à 300 V	Eviter le contact	
300 V à 50 KV	10	3,05
50 KV à 200 KV	15	4,60
200 KV à 350 KV	20	6,10
350 KV à 500 KV	25	7,62
500 KV à 750 KV	35	10,67
750 KV à 1000 KV	45	13,72

Tenir compte du mouvement du mât, du balancement ou de tout autre mouvement des lignes électriques et du mouvement provoqué par un vent fort ou des rafales.

Ne pas utiliser l'élévateur comme masse / terre pour des travaux de soudage.

Dangers de basculement

Ne pas lever, sauf si l'élévateur se trouve sur un sol horizontal plat et solide, les appuis antérieurs et les stabilisateurs latéraux (le cas échéant) sont installés correctement et les roues pivotantes sont en contact ferme avec le sol.

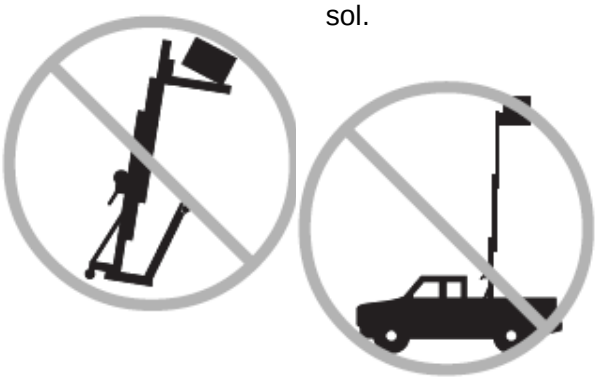

Ne pas supprimer les appuis antérieurs ou les stabilisateurs latéraux lorsque la machine est chargée ou levée.

Ne pas déplacer l'élévateur lorsque la charge est levée.

Ne pas placer d'échelles ou d'échafaudages contre une partie quelconque de l'élévateur. Ne pas placer/fixer de charges en porte-à-faux dans/à des parties quelconques de cette machine.

Ne pas hisser la charge sauf si l'élévateur se trouve sur un sol horizontal plat et solide. Ne pas placer l'élévateur sur un terrain inégal ou sur un sol glissant instable ou dans toutes autres circonstances dangereuses.

Ne pas causer de forces horizontales ou de charges latérales de la machine en montant ou en descendant une charge fixe ou en porte-à-faux.
Ne pas changer ni déconnecter des parties de la machine qui influent de quelque manière que ce soit sur la sécurité et la stabilité. Ne pas remplacer des parties cruciales pour la stabilité par des parties avec un autre poids ou d'autres spécifications. Utiliser uniquement des pièces détachées autorisées par Alp Lift.

Ne pas utiliser la machine sur un support mobile ou en mouvement ni sur un véhicule mobile ou en mouvement.

Ne pas dépasser la capacité de levage maximale, consulter le tableau de charge.

Ne pas utiliser la machine en cas de vent fort ou de rafales. Ne pas augmenter la surface de la plateforme ni la charge. L'augmentation de la surface qui est exposée au vent, diminue la stabilité de la machine.

Ne pas laisser une charge levée lorsque le vent peut forcir, sauf si la machine est bien ancrée à l'aide de câbles.

Le matériel et les matériaux ne doivent pas être plus lourds que les capacités de levage maximales indiquées (sur l'élévateur comme ci-dessous).

Capacité de levage maximale

M 395	250 kg
M 512	250 kg
M 476	250 kg
M 620	250 kg
L 395	350 kg
L 476	350 kg
L 620	350 kg
L 575	350 kg
L 752	300 kg

Dangers de chute

Ne jamais utiliser l'élévateur pour le transport de personnes. Ne pas monter sur la fourche et ne pas grimper au mât.

Danger de collision

Vérifier qu'il n'y a pas d'obstacles au-dessus de vous ni d'autres dangers potentiels dans la zone de travail.

Utiliser le sens commun lors du transport de la machine ou à proximité de pentes.

Avant de basculer la machine vers l'arrière, vérifier qu'il n'y a pas de personnes ou d'obstacles dans la zone.

Ne charger la machine sur un véhicule de transport que lorsque celui-ci se trouve sur un sol horizontal et utiliser la technique de levage appropriée.

Les utilisateurs doivent respecter le règlement de l'employeur, du lieu de travail et des pouvoirs publics concernant l'utilisation d'équipements de protection individuelle.

Danger en cas d'utilisation inappropriée

Ne pas laisser la machine sans surveillance, des personnes non autorisées pourraient tenter d'utiliser la machine sans les instructions appropriées, ce qui pourrait créer des situations dangereuses.

Danger de dommage corporel

Ne pas élever la charge lorsque celle-ci n'est pas bien centrée sur la fourche.

N'élever la charge que lorsque celle-ci a été solidement fixée à la fourche.

Ne pas se mettre sous la charge et veiller à ce que personne d'autre ne se trouve sous la charge pendant la montée.

Ne faire descendre l'élévateur (avec ou sans charge) que lorsqu'il n'y a pas de personnes et/ou d'obstacles dans la zone en dessous.

Maintenir fermement les deux manivelles de treuil jusqu'à ce que le frein soit verrouillé, le frein est verrouillé lorsque les deux manivelles de treuil ne tournent pas sous l'effet de la charge.

Lors de l'utilisation de tubes prolongateurs de fourche, n'élever la charge que lorsque les tubes prolongateurs de fourche sont verrouillés sur la fourche.

Eloigner les mains et les doigts des parties en rotation et des autres points de coincement potentiels.

Dangers en cas de machine endommagée

Ne pas utiliser de machine endommagée ou ne fonctionnant pas correctement.

Ne pas apporter de modifications à la machine qui influent sur la sécurité et le fonctionnement.

Ne pas utiliser une machine dont le câble en acier est usé ou endommagé.

Ne pas utiliser une machine où il y a moins de 4 spires de câble sur le tambour de treuil lorsque la fourche est entièrement positionnée vers le bas.

Veiller à ce que le treuil soit dépourvu de salissures et que toutes les parties fonctionnent librement et régulièrement. Sinon, faire immédiatement réparer la machine par un monteur agréé. Ne jamais graisser, huiler ou injecter un produit dans le treuil, cela a un impact négatif sur l'efficacité de la fonction de freinage.

Veiller à ce que l'élévateur soit dépourvu de salissures (notamment les éléments de mât), sinon, enlever les salissures. Injecter éventuellement un spray silicone dans les éléments de mât, **NE RIEN UTILISER D'AUTRE**.

S'assurer que tout l'entretien a été réalisé comme spécifié dans ce manuel.

S'assurer du bon emplacement et de la bonne lisibilité de tous les autocollants.

S'assurer que les manuels d'utilisation sont complets, lisibles et présents sur la machine.

Effectuer une inspection détaillée avant l'utilisation et tester toutes les fonctions avant chaque service de travail. Etiqueter une machine endommagée ou qui fonctionne mal et arrêter de l'utiliser.

Légendes consignes de sécurité :

Symbole d'avertissement de sécurité, à utiliser pour avertir les collaborateurs d'un risque de dommage corporel. Respecter toutes les instructions de sécurité qui suivent le symbole pour éviter des dommages potentiels ou la mort.

2
Illustration

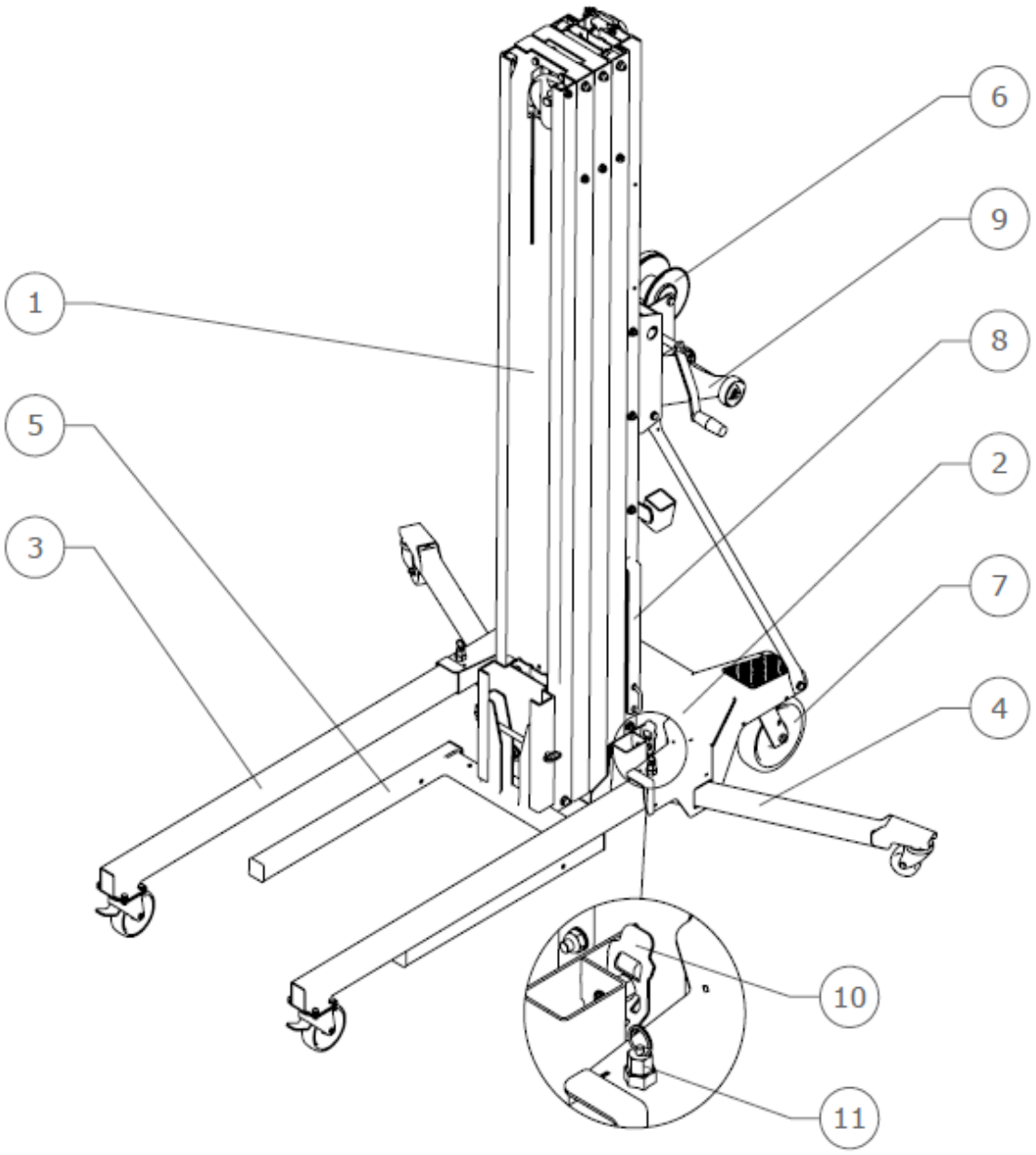

1. Mât
2. Base
3. Appui antérieur
4. Stabilisateur latéral
5. Fourche
6. Treuil
7. Roue pivotante avec blocage directionnel
8. Blocage de mât
9. Etrier de roulement avec roues de transport et œillets de levage
10. Goupille de verrouillage position de transport appui antérieur
11. Goupille de verrouillage tube de base horizontal

Ne pas utiliser, sauf si :

☑ Vous connaissez et suivez les principes d'une utilisation sûre de la machine qui se trouvent dans ce manuel d'utilisation.

1 Eviter les situations dangereuses.

2 Toujours réaliser une inspection avant l'utilisation.

Connaître et comprendre l'inspection avant l'utilisation avant de passer à la partie suivante.

3 Toujours réaliser les tests de fonction avant l'utilisation.

4 Inspecter le lieu de travail.

5 Utiliser la machine uniquement pour l'usage auquel elle est destinée.

Notions de base

Il appartient à l'opérateur de réaliser une inspection avant l'utilisation et un entretien de routine.

L'inspection avant l'utilisation est une inspection visuelle réalisée par l'opérateur avant chaque service. L'inspection a pour but de découvrir les problèmes explicites d'une machine avant que l'opérateur n'effectue les tests de fonction.

L'inspection avant l'utilisation sert aussi à déterminer si des procédures d'entretien de routine sont nécessaires. Seul l'entretien de routine spécifié dans ce manuel peut être effectué par l'opérateur.

Consulter la liste suivante et contrôler toutes les parties.

En cas d'endommagement ou de différence inadmissible avec l'état de la machine à la sortie de l'usine, étiqueter et ne plus utiliser la machine.

Les réparations de la machine, doivent être exclusivement réalisées par un monteur de service après-vente qualifié, selon les spécifications du fabricant. Après l'achèvement des réparations, l'opérateur doit réaliser à nouveau une inspection avant l'utilisation avant d'effectuer les tests de fonction.

Les visites d'entretien planifiées doivent être réalisées par des monteurs de service après-vente qualifiés, selon les spécifications du fabricant.

Inspection avant l'utilisation

❑ Veiller à ce que les manuels d'utilisation soient complets et lisibles.

❑ Veiller à ce que les autocollants soient lisibles et à leur place. Voir le chapitre sur les autocollants.

Vérifier que les pièces ou parties suivantes ne sont pas endommagées, qu'elles n'ont pas de pièces mal installées ou manquantes et qu'elles n'ont pas été modifiées sans autorisation :

- ❑ Base, appuis antérieurs et stabilisateurs latéraux éventuellement présents
- ❑ Roues pivotantes avec freins et blocage du sens de la marche
- ❑ Colonnes de mât
- ❑ Blocage de mât pendant le transport
- ❑ Fourche avec goupille de verrouillage dans le chariot
- ❑ Treuil, câble en acier avec fixations .
- ❑ Poulies de câble en acier et paliers dans le mât
- ❑ Boulons, écrous et fixations

Vérifier qu´il n´y a pas de :

- ❑ Bosses ou dommages
- ❑ Corrosion ou oxydation
- ❑ Fissures dans les soudures ou parties constructives
- ❑ Veiller à ce que toutes les parties structurelles et autres parties essentielles soient présentes.

Ne pas utiliser une machine où il y a moins de 4 spires de câble sur le tambour de treuil lorsque la fourche est entièrement positionnée vers le bas.

Appliquer et suivre :

☑ Seul l'entretien de routine spécifié dans ce manuel est réalisé par l'opérateur.

☑ Les visites d'entretien planifiées sont réalisées par des monteurs de service après-vente qualifiés, selon les spécifications du fabricant.

Entretien planifié

L'entretien annuel doit être effectué par une personne qui a été formée et qualifiée pour la réalisation de l'entretien de cette machine selon les spécifications du fabricant.

Ne pas utiliser, sauf si :

☑ Vous apprenez et appliquez les principes d'une utilisation sûre de la machine comme décrits dans ce manuel d'utilisation.

1 Eviter les situations dangereuses.

2 Toujours réaliser une inspection avant l'utilisation.

3 Toujours réaliser les tests de fonction avant l'utilisation.

Connaître et comprendre les tests de fonction avant de passer au paragraphe suivant.

4 Inspecter le lieu de travail.

5 Utiliser la machine uniquement pour l'usage auquel elle est destinée.

Notions de base

Les tests de fonction ont pour but de découvrir les pannes avant la mise en service de la machine. L'opérateur doit suivre les instructions étape par étape pour tester toutes les fonctions de la machine.

Une machine qui ne fonctionne pas bien, ne doit jamais être utilisée. En cas de problème, étiqueter et ne plus utiliser la machine.

Les réparations de la machine, doivent être exclusivement réalisées par un monteur de service après-vente qualifié, selon les spécifications du fabricant.

Après l'achèvement des réparations, l'opérateur doit réaliser à nouveau une inspection avant l'utilisation et effectuer les tests de fonction avant la mise en service de la machine.

Test de fonction

Mise en place

1 Placer la machine sur un sol solide, directement sur le lieu de travail.

2 Prendre les deux appuis antérieurs depuis la position de transport verticale en tirant sur la goupille de verrouillage et en les retirant du tube vertical (voir photo 1).

3 Tirer ensuite sur la goupille de verrouillage sur le tube de base horizontal et placer les deux appuis dans la base (voir photo 2).

4 Placer alors doucement l'appareil en position verticale.

5 Sur les modèles M et L, des stabilisateurs latéraux sont fournis en standard à partir d'une hauteur de levage de 6 mètres, qui doivent être montés dans les tubes prévus à cet effet sur la partie inférieure de la base et verrouillés avec les goupilles de verrouillage prévues à cet effet (voir photo 3).

6 Placer la fourche dans le chariot (voir photo 4) et la verrouiller à l'aide de la goupille de position prévue à cet effet (voir photo 5) (page suivante). La fourche peut être montée de deux manières différentes dans le chariot ; au niveau de la partie inférieure et au niveau de la partie supérieure, par exemple pour un montage contre un plafond.

7 Mettre la goupille de position à travers le chariot de façon à verrouiller la fourche.

Utilisation des tubes de rallonge de fourche (en option)

1 Glisser chaque tube de rallonge de fourche sur la fourche (voir photo 6).

2 Insérer les goupilles de verrouillage (voir photo 7).

Test du fonctionnement du treuil

1 La fourche doit être montée dans le chariot et verrouillée.

2 Faire monter le chariot en faisant tourner les deux manivelles de treuil vers le mât (voir l'autocollant d'instructions sur le treuil). Le treuil doit tourner en souplesse, sans à-coups et sans se coincer.

3 Faire descendre le chariot en faisant tourner les deux manivelles de treuil en s'écartant du mât (voir l'autocollant d'instructions sur le treuil). Lorsque celui-ci est descendu dans la position souhaitée, faire tourner les manivelles de treuil d'¼ de tour pour activer le frein (voir l'autocollant d'instructions sur le treuil). Le treuil doit tourner en souplesse, sans à-coups et sans se coincer.

Test de l’ordre de succession du mât

1 La fourche doit être montée dans le chariot et verrouillée.

2 Faire monter le chariot en faisant tourner les deux manivelles de treuil vers le mât.

3 Arrivé en haut, le chariot entraîne l'élément suivant, puis cet élément, lorsqu'il a atteint la position supérieure, entraîne à son tour l'élément suivant.

4 Faire descendre le chariot en faisant tourner les deux manivelles de treuil en s'écartant du mât. Lorsque celui-ci est descendu dans la position souhaitée, faire tourner les manivelles de treuil d'¼ de tour vers le mât pour activer le frein.

L'ordre approprié de la rentrée des éléments de mât correspond exactement à l'ordre inverse de la sortie.

Sens de rotation du treuil

Ne pas utiliser, sauf si :

Vous connaissez et appliquez les principes d'une utilisation sûre de la machine qui sont nommés dans ce manuel d'utilisation.
1 Eviter les situations dangereuses.
2 Toujours réaliser une inspection avant l'utilisation.
3 Toujours réaliser les tests de fonction avant l'utilisation.
4 Inspecter le lieu de travail.
Connaître et comprendre le terrain de travail.
5 Utiliser la machine uniquement pour l'usage auquel elle est destinée.

Notions de base

L'inspection du lieu de travail aide l'opérateur à déterminer si le lieu de travail convient à une utilisation sûre de la machine. L'inspection doit être réalisée par l'opérateur avant le transport de la machine sur le lieu de travail.
Il appartient à l'opérateur de déchiffrer et de mémoriser les dangers du lieu de travail et d'être vigilant lors du déplacement, de la mise en place et de la commande de la machine.

Inspection du lieu de travail

Prendre conscience des situations dangereuses suivantes et les éviter :

- Pentes raides ou trous
- Inégalités ou obstacles sur le sol
- Pentes inappropriées à la machine
- Surfaces instables ou glissantes
- Obstacles aériens et conducteurs haute tension
- Sol à la portance insuffisante
- Vent et conditions météorologiques
- Présence de personnel non autorisé
- Toutes autres situations dangereuses non nommées.

Ne pas utiliser, sauf si :

☑ Vous apprenez et vous vous exercez aux principes d'une utilisation sûre de la machine qui se trouvent dans ce manuel d'utilisation.

1 Eviter les situations dangereuses.

2 Toujours réaliser une inspection avant l'utilisation.

3 Toujours réaliser les tests de fonction avant l'utilisation.

4 Inspecter le lieu de travail.

5 Utiliser la machine uniquement pour l'usage auquel elle est destinée.

Notions de base

La notice d'utilisation contient des instructions pour chaque aspect de l'utilisation de la machine. Il appartient à l'opérateur de suivre toutes les règles de sécurité et les instructions qui se trouvent dans ce manuel d'utilisation.

L'utilisation de la machine autrement que pour élever des charges est peu sûre et dangereuse. Une utilisation intempestive de la machine est donc interdite.

Lorsqu'il est prévu que la machine doit être utilisée à des horaires différents d'un même service de travail par plus d'un opérateur, chaque opérateur doit lire toutes les règles et les instructions de sécurité qui se trouvent dans le manuel d'utilisation. Cela signifie que chaque nouvel opérateur doit réaliser une inspection avant l'utilisation, les tests de fonction et une inspection du lieu de travail avant d'utiliser la machine.

Mise en place

1 Placer la machine sur un sol horizontal plat et solide, directement sur le lieu de travail souhaité.
Suivre les procédures de mise en place comme pour les tests de fonction.

Montée et descente d'une charge

1 Centrer la charge sur la fourche, voir à ce sujet le tableau de charge.
2 Attacher la charge sur la fourche.
3 Faire monter le chariot en faisant tourner les deux manivelles de treuil vers le mât (voir l'autocollant d'instructions sur le treuil).

Sens de rotation du treuil

Veiller à ce que le câble en acier s'enroule régulièrement sur le tambour de câble.

4 Faire descendre le chariot en faisant tourner les deux manivelles de treuil en s'écartant du mât (voir l'autocollant d'instructions sur le treuil). Lorsque celui-ci est descendu dans la position souhaitée, faire tourner les manivelles de treuil d'¼ de tour pour activer le frein.

Déplacement de la machine avec charge

Il est interdit de déplacer la machine avec une charge levée.

Stockage après utilisation

Pour le stockage de la machine après utilisation, suivre les instructions de mise en place dans l'ordre inverse.

Stocker la machine dans un lieu sûr et protégé, à l'abri des influences climatiques.

Respecter et suivre les instructions de transport :

☑ S'assurer que la capacité du véhicule de transport et les surfaces de chargement sont suffisantes pour supporter le poids de la machine. Voir la plaque signalétique pour le poids de la machine.

☑ Ne pas charger la machine sur un véhicule de transport qui n'est pas garé sur une surface plane.

☑ Le véhicule de transport doit être immobilisé pour éviter tout roulement lors du chargement de la machine.

☑ La machine doit être correctement fixée au véhicule de transport. Utiliser pour cela des sangles ou des chaînes.

Instructions de levage

Le nombre de personnes nécessaires au chargement et au déchargement d'une machine dépend d'un certain nombre de facteurs, comme par exemple :

● de la condition physique et de la force des personnes concernées.

● des distances verticales et horizontales sur lesquelles la machine doit être déplacée.

● du nombre de fois que la machine doit être chargée ou déchargée.

● de la position, de l'état et de la prise des personnes concernées.

Utiliser les techniques de levage appropriées pour éviter tout dommage corporel.

Chargement pour le transport

L'élévateur de charges peut être transporté debout ou couché dans une camionnette, sur une remorque ou dans un camion.

Pour le transport, veiller à ranger les stabilisateurs latéraux dans le support de transport.

1 Faire descendre complètement le chariot pour le bloquer pendant le transport.

2 Fixer le dispositif de blocage de mât sur le chariot.

3 Tendre légèrement le câble en acier pour éviter le déploiement des éléments de mât.

4 Verrouiller les roues pivotantes arrière dans le sens de la marche (voir photo 8).

5 Basculer la machine avec les roues de transport sur le plancher de chargement et faire rouler la machine jusqu'à ce que les roues pivotantes arrière se trouvent sur le plancher de chargement.

6 Attacher la machine sur le plancher de chargement avec au moins 1 sangle, placer la sangle sur le mât, si vous passez cette sangle sur les appuis antérieurs, vous risquez de les endommager (voir illustration ci-dessus).

7 Pour le déchargement de la machine, suivre les instructions de chargement en sens inverse.

Chargement de la machine avec une grue.

1 Placer les appuis antérieurs et les stabilisateurs latéraux en position de transport.
2 Contrôler la machine et enlever les parties libres ou non fixées.
3 Utiliser les œillets dans l'étrier sur lequel le treuil est monté (voir photo 9).

4 Toujours mettre le crochet de levage dans l'étrier de sorte que celui-ci soit dirigé vers l'extérieur par rapport à la machine.

Appliquer et suivre

Vérifier que la charge à monter ne soit pas plus lourde que la charge maximale autorisée de l'élévateur.

Le centre de gravité de la charge se situe à 33 cm du mât, ne jamais le dépasser en cas de charge maximale.

Le centre de gravité doit aussi se trouver au milieu entre les deux bras de fourche.

Lorsque la charge est trop lourde, ou que le centre de gravité n'est pas bien placé sur la fourche, l'élévateur peut basculer et causer des dommages corporels graves ou entraîner la mort.

Capacité de levage maximale à 33 cm à partir de l'arrière de

Placer la charge sur la fourche

1 Déterminer le poids et le centre de gravité de la charge à monter.

2 Mesurer la distance du centre de gravité à l'arrière de la fourche.

3 Consulter le tableau de charge (sur la page suivante) pour déterminer si la machine peut monter la charge à cet endroit de la fourche.

4 Placer la charge le plus possible vers l'arrière de la fourche.

5 Attacher la charge sur la fourche.

6 Voir le tableau de charge (sur la page suivante) pour le centre de gravité maximal de la charge sur la fourche (avec éventuellement les tubes de rallonge de fourche en option).

	Centre de gravité charge à :	33 cm	66 cm	98 cm
Modèle :				
M 395		**250 kg**	**120 kg**	**75 kg**
M 512		**250 kg**	**120 kg**	**75 kg**
M 476		**250 kg**	**120 kg**	**75 kg**

L 395		**350 kg**	**150 kg**	**95 kg**
L 476		**350 kg**	**150 kg**	**95 kg**
L 620		**350 kg**	**150 kg**	**95 kg**
L 575		**350 kg**	**150 kg**	**95 kg**

L 752		**300 kg**	**130 kg**	**85 kg**

Lorsque l'élévateur a atteint la fin de sa durée de vie technique et que l'on décide de le remplacer ou de le démonter ; le démontage doit être réalisé par une personne techniquement qualifiée.

Les métaux et les matières plastiques doivent être triés et présentés séparément à une entreprise de recyclage ou de démolition.

Les matériaux doivent toujours être éliminés conformément aux règlements locaux en vigueur.

ATTENTION ! Le fabricant n'est pas responsable des dommages à la suite de la réutilisation de pièces détachées de la machine démontée.

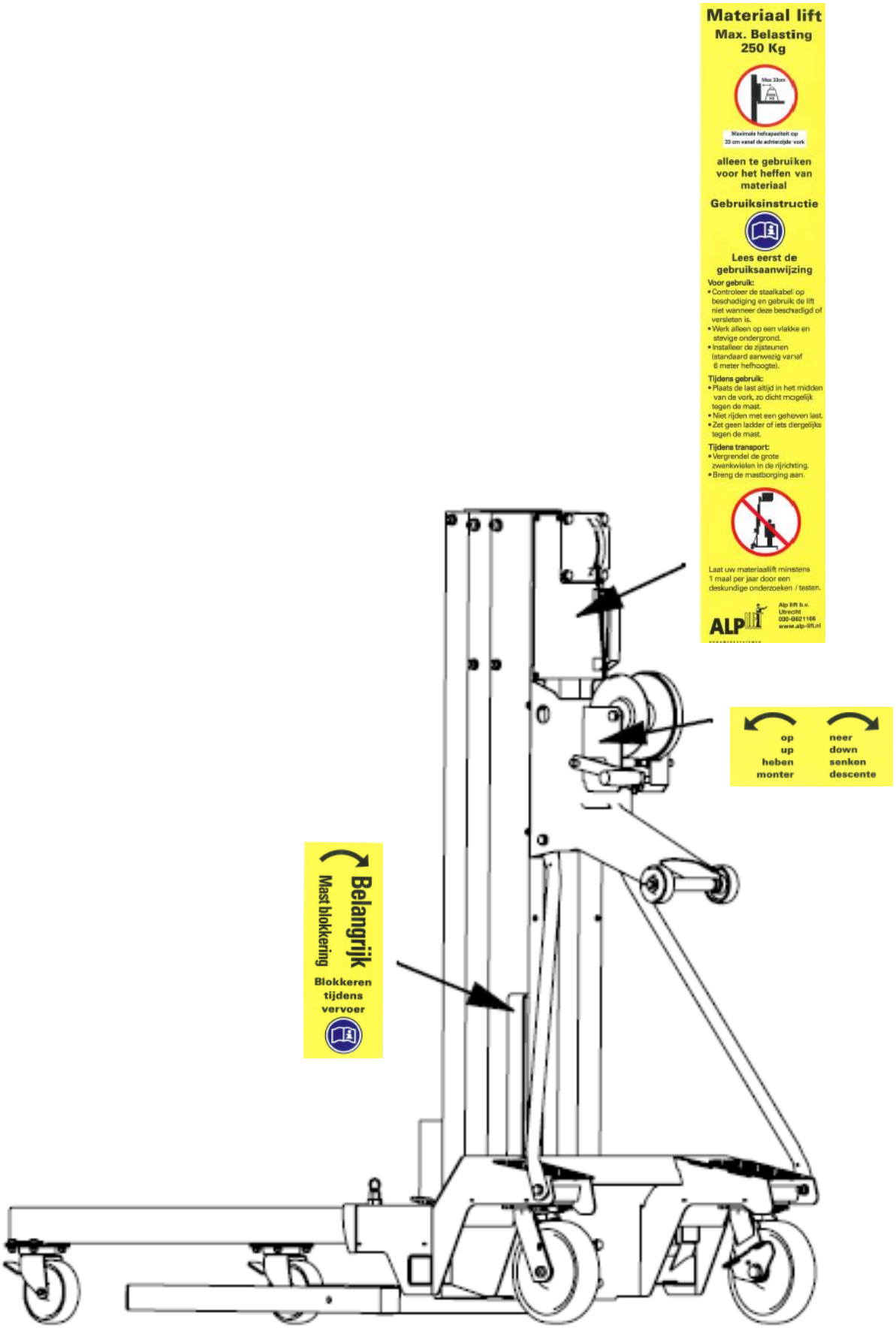
Materiaal lift
Max. Belasting
250 Kg
Max 33cm
Maximale hefcapaciteit op
30 cm vanaf de achterzijde vork
alleen te gebruiken
voor het heffen van
materiaal
Gebruiksinstructie
Lees eerst de
gebruiksaanwijzing
Voor gebruik:
• Controleer de staalkabel op beschadiging en gebruik de lift niet wanneer deze beschadigd of versleten is.
• Werk alleen op een vlakke en stevige ondergrond.
• Installeer de zijsteunen (standaard aanwezig vanaf 6 meter hefhoogte).
Tijdens gebruik:
• Plaats de last altijd in het midden van de vork, zo dicht mogelijk tegen de mast.
• Niet rijden met een geheven last.
• Zet geen ladder of iets dergelijks tegen de mast.
Tijdens transport:
• Vergrendel de grote zwenkwielen in de rijrichting.
• Breng de mastborging aan.
Laat uw materiaallift minstens 1 maal per jaar door een deskundige onderzoeken / testen.
ALP
Alp lift b.v.
Utrecht
030-6621166
www.alp-lift.nl
op
up
heben
monter
neer
down
senken
descente
Belangrijk
Mast blokkering
Blokkeren
tijdens
vervoer

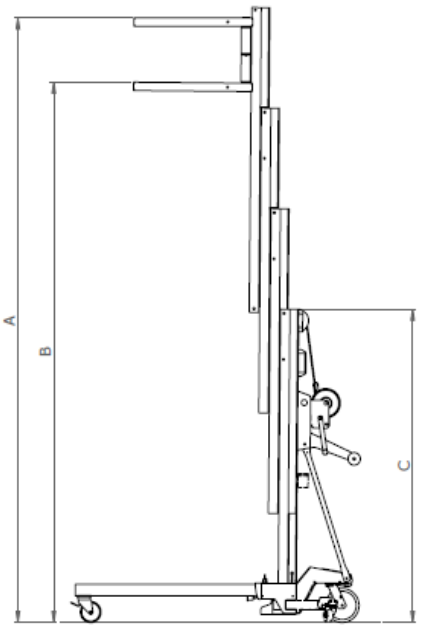

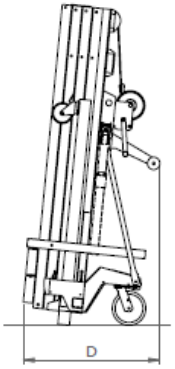

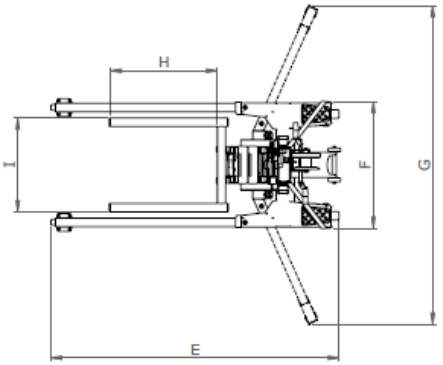

Type élévateur	CAP (kg)	A	B	C	D	E	F	G	H	I	Poids (kg)
M 395	250	3950	3560	1606	769	1500	770		650	555	127
M 512	250	5120	4730	1606	832	1650	770		650	555	144
M 476	250	4760	4370	1876	769	1500	770		650	555	135
L 395	350	3950	3560	1606	769	1590	770		650	555	136
L 476	350	4760	4370	1876	769	1590	770		650	555	143
L 620	350	6200	5810	1876	832	1760	770	1900	650	555	174
L 575	350	5750	5360	2206	769	1760	770		650	555	164
L 752	300	7520	7130	2206	832	1880	770	1900	650	555	188

L'amélioration continue de nos produits fait partie de la politique d'Alp Lift B.V.

Les spécifications de produit sont susceptibles d'être modifiées sans avis ou obligation.

DÉCLARATION 'CE' DE CONFORMITÉ

(EC Declaration of conformity)

Fabricant : ALP Lift B.V.
No. et voie : Proostwetering 111
Code postal Ville : 3543 AD UTRECHT
Pays : Pays-Bas

Déclare que,

L'élévateur de charges

Types : Mxxx et Lxxx
Numéro d'identification : 00 000000

est en conformité avec les directives suivantes :

- **Directive « Machines » 2006/42/CE**

Les normes nommées ci-dessous ayant été utilisées pour pouvoir prouver la présomption de conformité :

NEN-EN 349:1994, NEN-EN 12100-1:2003, NEN-EN 12100-2:2003,
NEN-EN-ISO 13857:2008, NEN-EN-ISO 14121-1:2007

Pays-Bas, Utrecht, DATE **Signature**

Nom : J.A. Goeman Borgesius
CEO

EXEMPLE

ALP LIFT

LIFTING EQUIPMENT

DÉTAILS DU CONTACT:

ALP LIFT BV

DE HELDINNENLAAN 211-A

3543 MB UTRECHT

TEL: +31 30 6621166

E-MAIL: INFO@ALPLIFT.COM

WEBSITE: WWW.ALPLIFT.COM